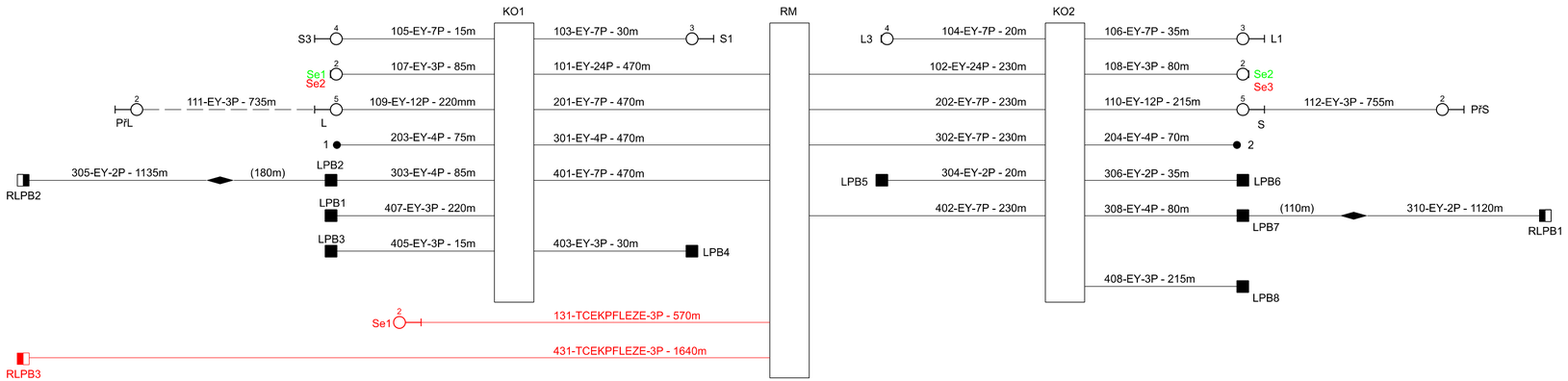

LEGENDA:

- původní prvky
- demontované prvky
- nové prvky

Ministerstvo dopravy
Státní fond dopravní infrastruktury

Jiná ověření:

Paré:

Orientační schéma:

Razítko oprávněné osoby:

Podpis: Datum:

Revize:	Datum:	Popis:	Kontroloval:
P01	16.4.2024	Odevzdání dokumentace k připomínkovému řízení	Ing. Jan Lehnert
001	26.11.2024	Odevzdání dokumentace se zapracovanými připomínkami	Ing. Peter Lastovecký

Stavebník/Investor:	**Správa železnic, státní organizace**
Adresa:	**Dlážděná 1003/7, 110 00 Praha 1**
Zástupce investora:	**[např. Stavební správa východ]**
Adresa:	**[adresa pracoviště zástupce investora]**

SPRÁVA ŽELEZNIC

Zhotovitel díla:	**Valbek, spol. s r.o.**
Adresa:	V Olšinách 2300/75, 100 00 Praha 10
Kontakt:	T: +420 221 592 050 E: info@valbek.cz
Zhotovitel části/objektu:	**Valbek, spol. s r.o.**
Adresa:	V Olšinách 2300/75, 100 00 Praha 10
Kontakt:	T: +420 221 592 050 E: info@valbek.cz

Valbek

Valbek

Hlavní projektant (HIP): **Ing. Jan Bušovský, Dr.** Specialista: **Ing. Marcel Caltík**

Název stavby/akce:	**Modernizace ŽST Rakovník**	Označení investora: **S631500849** Zakázka: **20PH61019**
Název části:	Staniční zabezpečovací zařízení	Označení části: **D.1.1.1**
Název objektu/dílčí části:	**ŽST Lašovice, úprava SZZ**	Označení objektu/komplexu: **PS 12-01-11**
Název přílohy: Název dílčí části přílohy:	Kabelové schéma -	Číslo přílohy (typ/pořadí): **2. 007**
Odpovědný projektant: Ing. Marcel Caltík	Zpracovatel přílohy: Ing. Martin Tomovič	Měřítko: - Formáty: 3 x A4 — Stupeň dokumentace: **PDPS**
Kraj: Středočeský	Katastrální území: viz textová část	TUDU: viz textová část — Smluvní datum zpracování: **26.11.2024**

Označení investora:	Stupeň dokumentace:	Část:	Objekt:	Podobjekt:	Příloha:	Revize:
S 6 3 1 5 0 0 8 4 9 _	P D P S _ _	D 1 1 1 _	P S 1 2 0 1 1 1 _ _	_ _	2 _ 0 0 7	_ 0 0 1